第2回美郷町ワクアス杯少年フットサル大会　ブロンズトーナメント　（南体育館会場）

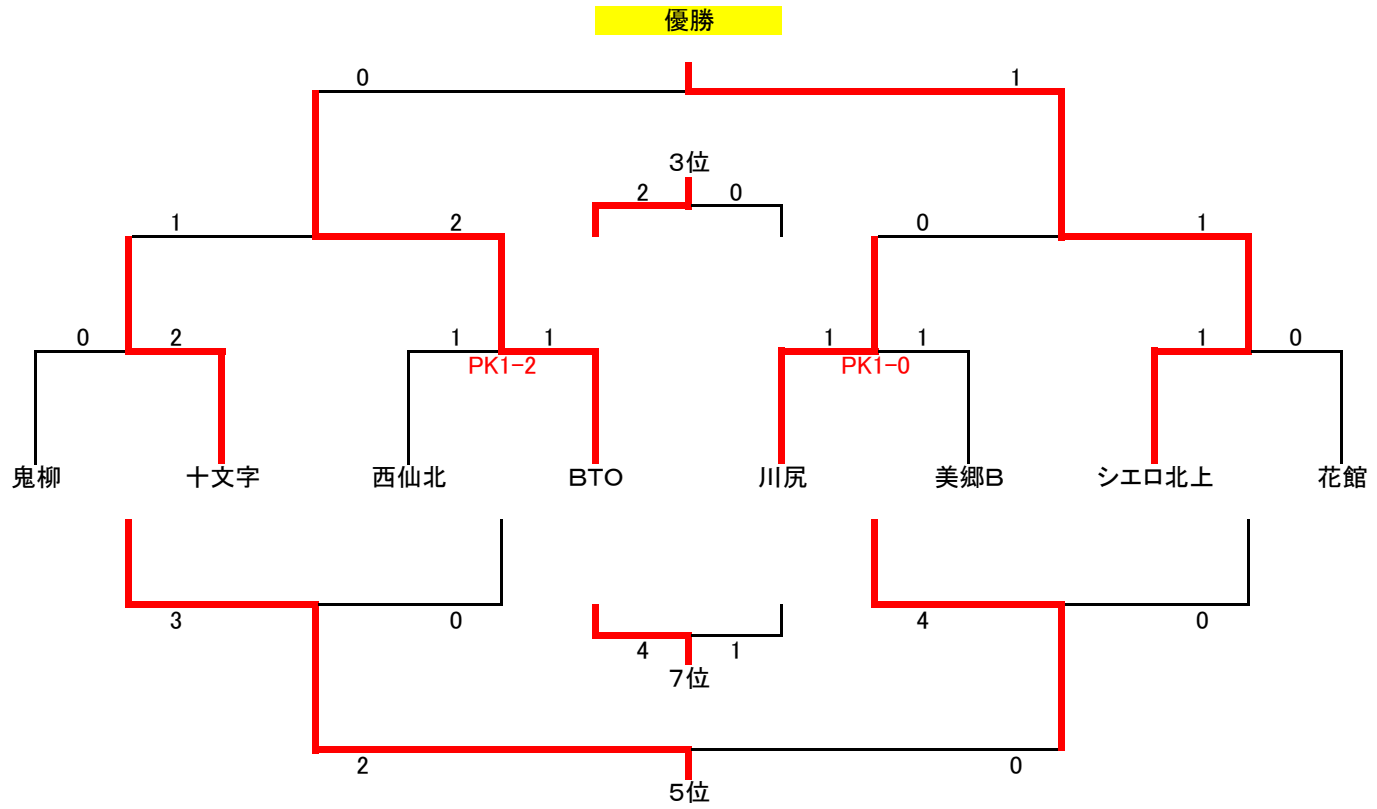
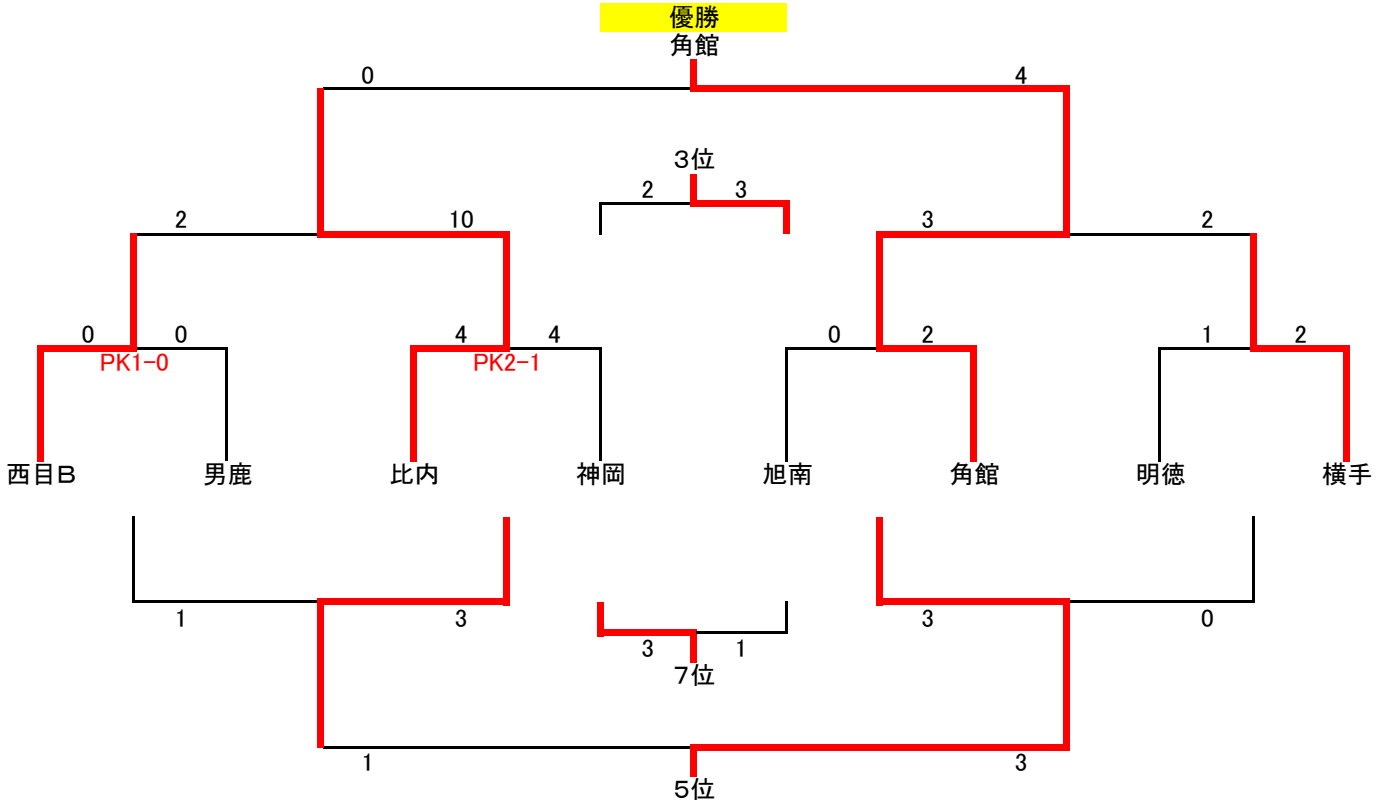
第2回美郷町ワクアス杯少年フットサル大会　フレンドトーナメント　（ワクアス体育館会場）